GERGEN
Kipper- und Fahrzeugbau

Stand: 06/2022

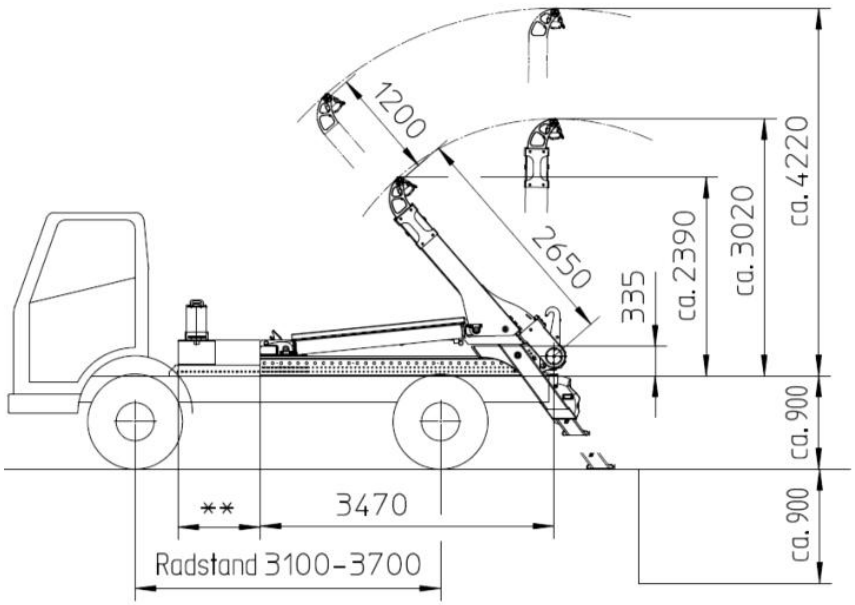

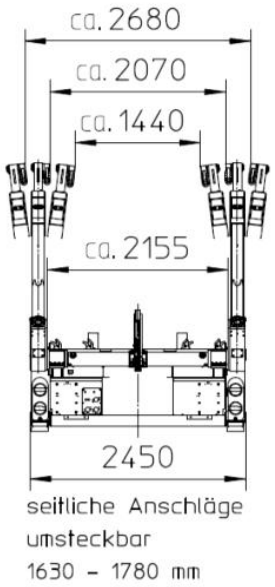

Typ		TAK 16 OK Adonis 6.0
Gesamtgewicht	[kg]	15.000 – 16.000
Eigengewicht Aufbau*	[kg]	2.430
Hublast auf Flur / mit Teleskop	[kg]	10.500 / 7.000
Hublast unter Flur / mit Teleskop	[kg]	7.000 / 5.000
Behältergröße nach DIN 30720 Teil 1	[m^3]	5,5 - 10
Behältergröße nach DIN 30720 Teil 2	[m^3]	Auf Anfrage
Mobile Abfallpresse MAP DIN 30730	[m^3]	Auf Anfrage
Empfohlener Radstand	[mm]	3.100 – 3.700
Vorbaumodul	[mm]	**Länge je nach Fahrgestell
Betriebsdruck maximal	[bar]	260

*weitgehend für Montage vorbereitet

Konstruktions – und Ausführungsänderungen im Rahmen des umweltbewussten und ökonomischen Fortschritts behalten wir uns vor

Gergen Kipper- und Fahrzeugbau GmbH
Geistkircher Straße 14 D-66386 St. Ingbert-Rohrbach
Tel: +49 / 6894 / 9203 – 100 Fax: +49 / 6894 / 9203 -110