GERGEN
Kipper- und Fahrzeugbau

Stand: 06/2022

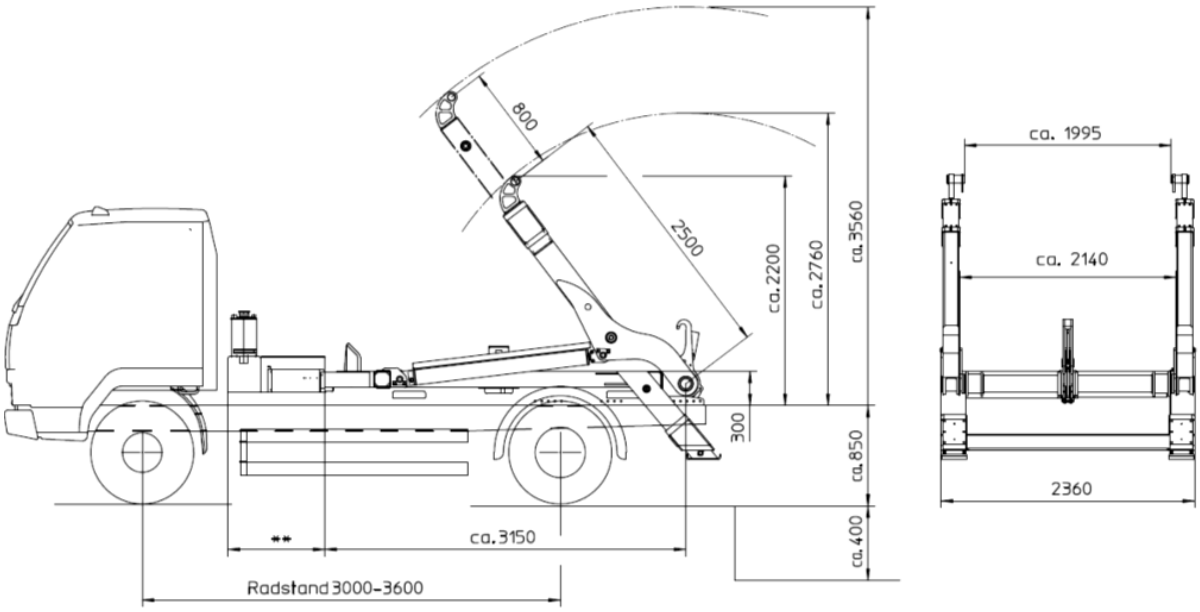

Typ		TAK 8 Adonis 6.0
Gesamtgewicht	[kg]	7.500 – 10.000
Eigengewicht Aufbau*	[kg]	1.500
Hublast auf Flur / mit Teleskop	[kg]	6.000 / 4.500
Hublast unter Flur / mit Teleskop	[kg]	4.500 / 3.500
Behältergröße nach DIN 30735	[m^3]	2,0 – 5,0
Behältergröße nach DIN 30720 Teil 1	[m^3]	5,5 – 7,0
Empfohlener Radstand	[mm]	3.000 – 3.500
Vorbaumodul	[mm]	**Länge je nach Fahrgestell
Betriebsdruck maximal	[bar]	250

*weitgehend für Montage vorbereitet

Konstruktions – und Ausführungsänderungen im Rahmen des umweltbewussten und ökonomischen Fortschritts behalten wir uns vor

Gergen Kipper- und Fahrzeugbau GmbH
Geistkircher Straße 14 D-66386 St. Ingbert-Rohrbach
Tel: +49 / 6894 / 9203 – 100 Fax: +49 / 6894 / 9203 -110